Приложение № 1
к спецификации №3 от 22.06.2026 г.
к договору № 252-сб от 11.07.2025 г.

Техническое задание № 5 от 22.06.2026 на изготовление корпусов адсорберов 2604.00.00.00.00СБ-РА

1. Конструкция, материалы сосуда стального сварного для адсорбера, методы испытаний, приемки и поставки должны соответствовать требованиям ГОСТ 34347-2017 Сосуды и аппараты стальные сварные. Общие технические условия , и требованиям Технического регламента Таможенного союза "О безопасности оборудования, работающего под избыточным давлением" (ТР ТС 032/2013)

2. Набор из сеток установить несъемно. Сборку сендвича из сеток и колец произвести путем элекрозаклепки. Шаг электрозаклепок не более 25 мм. Затем эта сборка приваривается сплошным швом к днищам. Место расположения сеток указано на разрезе И-И.

3. Гидроиспытание сосуда на прочность и герметичность произвести пробным давлением в течение 30 минут. Скорость изменения давления в минуту при гидроиспытании не должна превышать 0,5 МПа (50 кгс/см2). Допускается замена гидроиспытания на пневмноиспытание в соответствии с ГОСТ Р 52630-2012.

4. Неуказанные размеры смотреть по 3d модели.

5. Защитное ЛКП нанести по технологии завода изготовителя. (RAL по согласованию).

Таблица штуцеров AR-102-10-1.

Обозначение	*Наименование*	*Кол.*	*Проход условный Ду,мм*	*Давление условное Ру, МПа*	*Тип уплотнительной поверхности*
А	*Вход*	*1*	*20*	*1,0*	*Внутр. резьба 3/4"*
Б	*Выход*	*1*	*15*	*1,0*	*Внутр. резьба 1/2"*
В	*Под манометр*	*1*	*15*	*1,0*	*Внутр. резьба 1/2"*
Г	*Для засыпки адсорбента*	*1*	*32*	*1,0*	*Наруж. резьба 1 1/4"*
Д	*Для удаления адсорбента*	*1*	*32*	*1,0*	*Наруж. резьба 1 1/4"*

Технические характеристики AR-102-10-1.

Наименования показателей	*Значения*
Давление рабочее, не более, МПа	*1,0*
Давление расчетное, МПа	*1,035*
Среда	*Азот*
Группа сосуда по ГОСТ Р 52630-2012	*4*
Вместимость, м3	*0,102*
Наружный диаметр сосуда, мм	*325*
Количество циклов нагружения, не менее	*10512000*
Расчетная толщина стенки сосуда, не менее, мм	*6*
Место установки	*в отапливаемом помещении*
Сейсмичность, балл	*6*
Материал	*Ст3, 09г2с*
Габаритные размеры,ВхШхГ, мм	*1445x466x429*
Минимальная температура стенки сосуда, град. С	*+5*
Максимальная температура стенки сосуда, град. С	*+70*
Срок эксплуатации сосуда, лет	*20*

Габариты
Корпус адсорбера AR-102-10-1, кол. 2 шт.

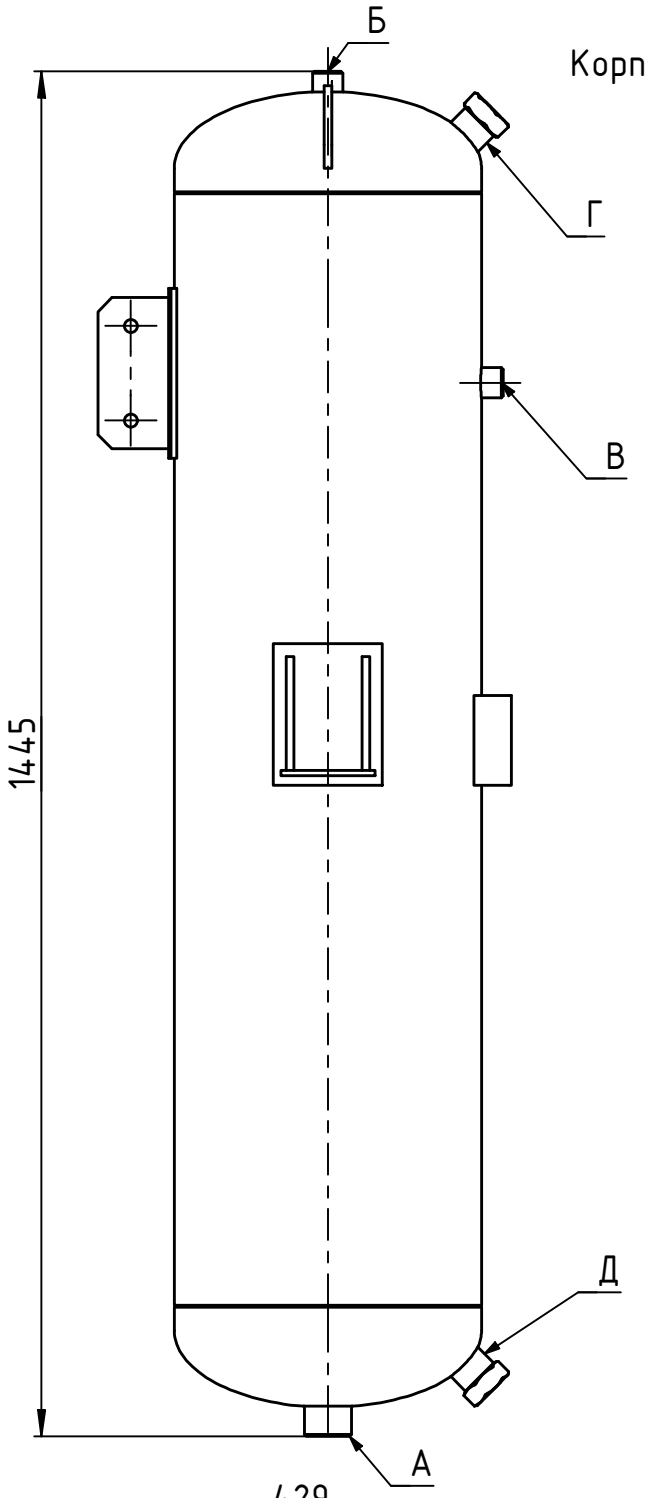

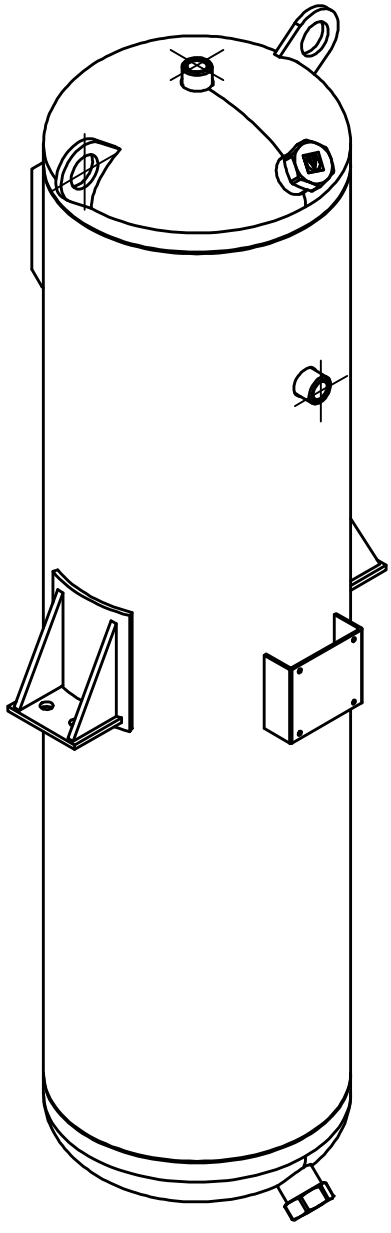

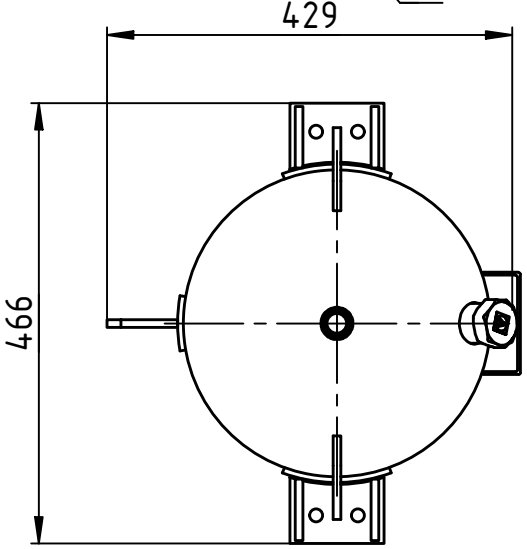

Изм.	Лист	№ докум.	Подп.	Дата	2604.00.00.00.00СБ-РА	Лист 2

Копировал Формат А4

2604.00.00.00.00СБ

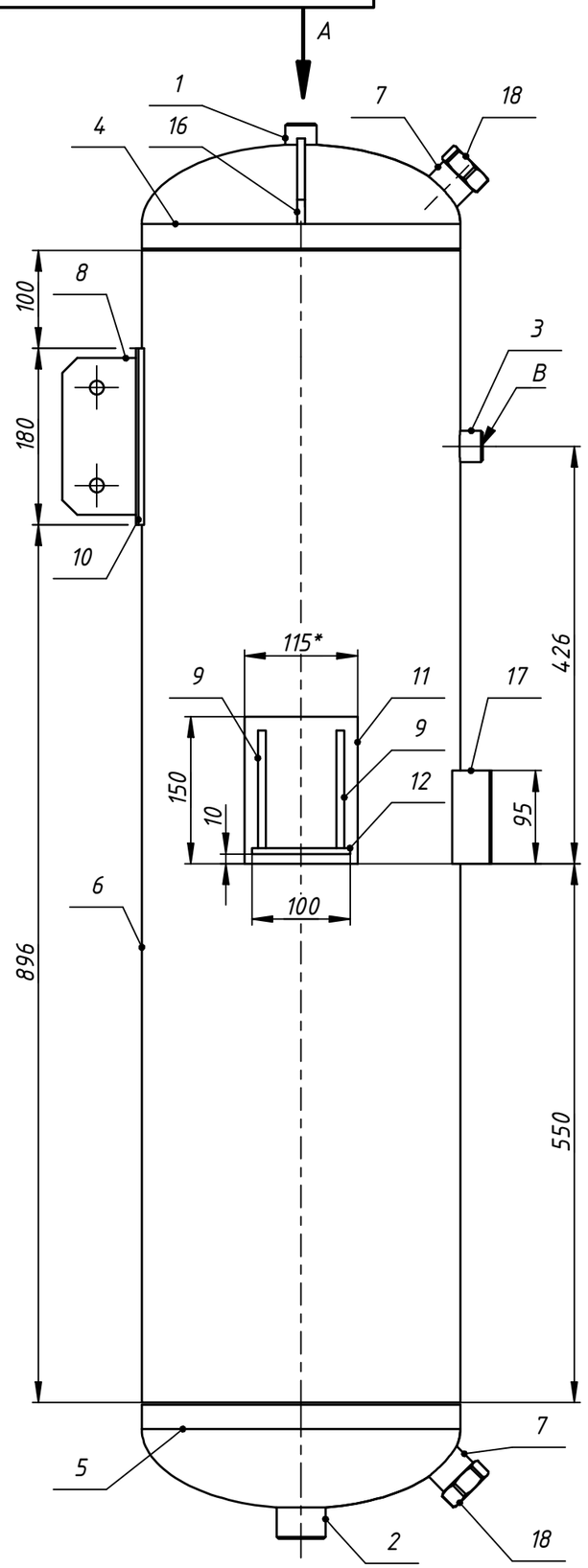

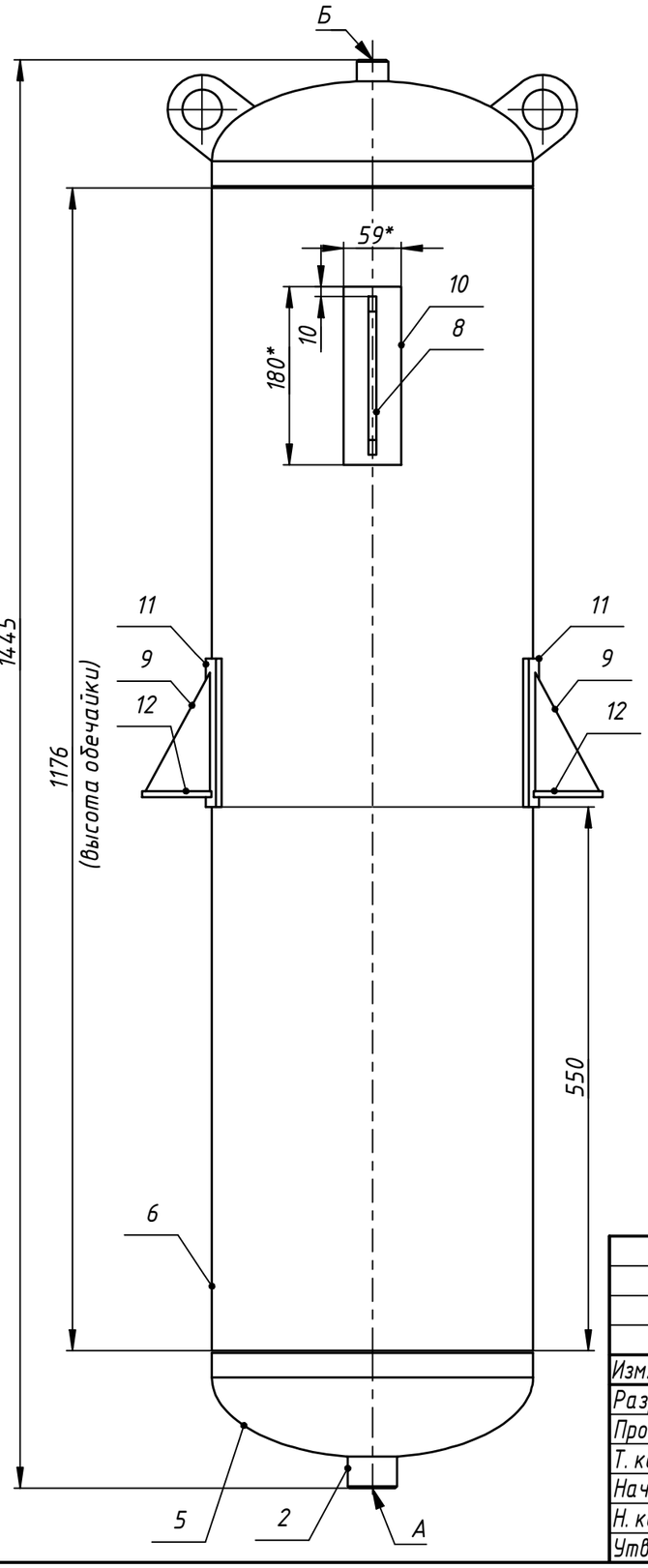

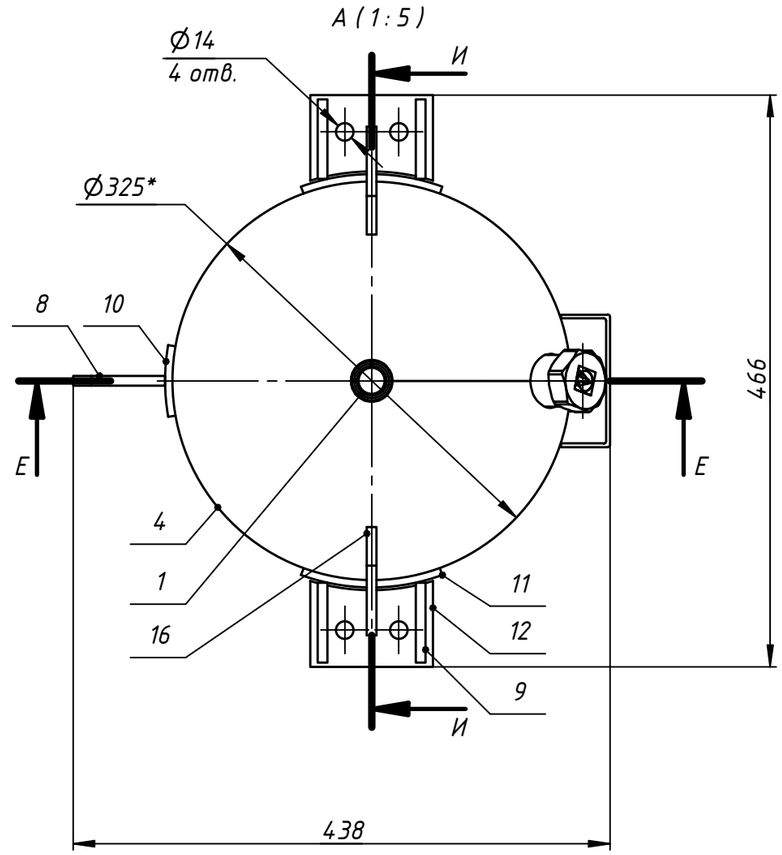

1. *Размеры для справок.
2. Сварочные швы накладывать проволокой Св-08Г2С ГОСТ 2246-70 в смеси защитных газов (82% Ar + 18%) по ТУ 2114-004-00204760-99.
3. Контроль ОТК ВИК 100%.
4. Обеспечить плотное прилегание колец к днищу для исключения попадания адсорбента через стыки колец и днища.
5. Замыкающие поз. 13 сборки сеток привариваются сплошным швом к днищу.
6. Неуказанные размеры смотреть в 3D модели.

Изм.	Лист	№ докум.	Подп.	Дата
Разраб.		Стишенко А.С.		24.01.2024
Пров.				
Т. контр.				
Нач.отд.				
Н. контр.				
Утв.		Щербаков К.А		

2604.00.00.00.00СБ

Корпус адсорбера AR-102-10-1

Сборочный чертеж

Лит.	Масса	Масштаб
	77,8	1 : 6

Лист 1 Листов 3

ООО НПК "АГАТ"

Копировал

Формат А3

Перв. примен.

Справ. №

Подп. и дата

Инв. № дубл.

Взам. инв. №

Подп. и дата

Инв. № подл. 2604.00.00.00.00СБ

2604.00.00.00.00СБ

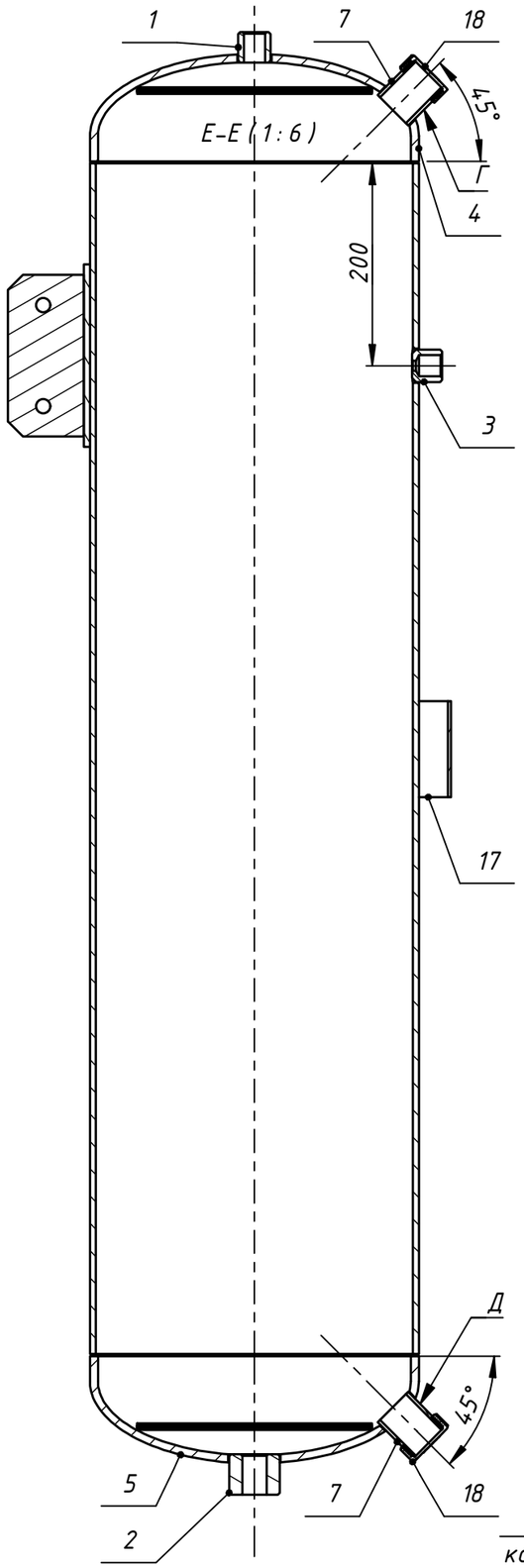

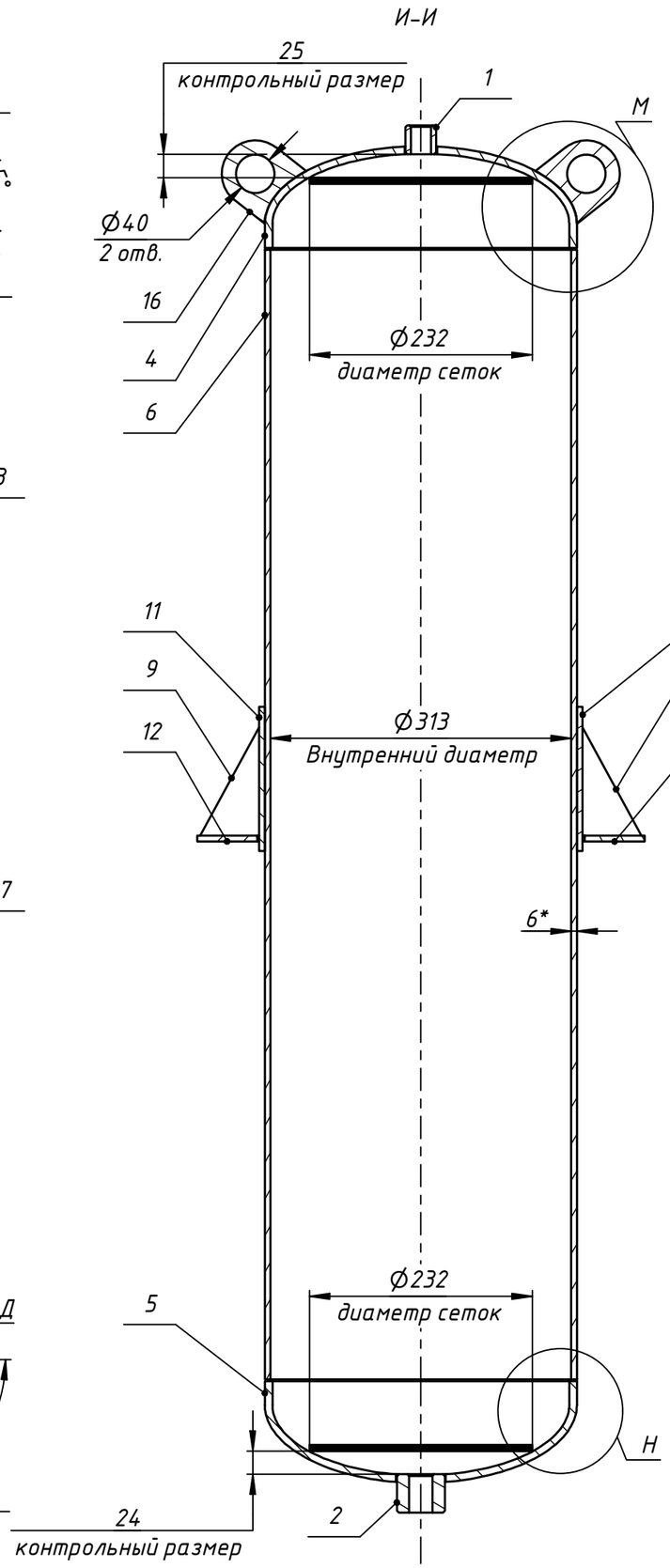

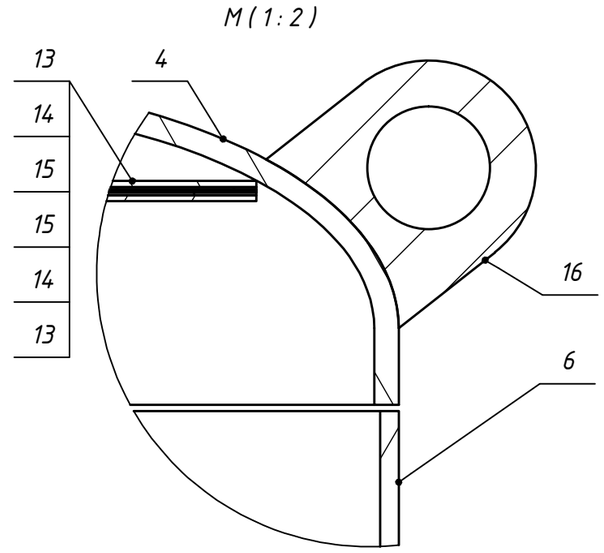

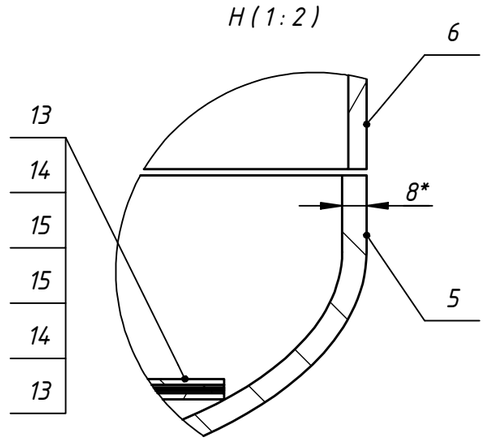

1. Набор из сеток установить несъемно. Сборку сендвича из сеток D=232 мм и колец произвести путем элекрозаклепки. Электрозаклепки размещать ровно по средней оси поз. 13 и 13 с максимальным шагом 25 мм.
2. Горловина поз.7 проваривается сплошным швом к поз 4. и поз.5

Изм.	Лист	№ докум.	Подп.	Дата
Разраб.		Стишенко А.С.		24.01.2024
Пров.				
Т. контр.				
Нач.отд.				
Н. контр.				
Утв.		Щербаков К.А		

2604.00.00.00.00СБ

Корпус адсорбера AR-102-10-1

Сборочный чертеж

Лит.	Масса	Масштаб
	77,8	1 : 6

Лист 2 Листов 3

ООО НПК "АГАТ"

Копировал

Формат А3

Перв. примен.

Справ. №

Подп. и дата

Инв. № дубл.

Взам. инв. №

Подп. и дата

Инв. № подл.

2604.00.00.00.00СБ

2604.00.00.00.00СБ

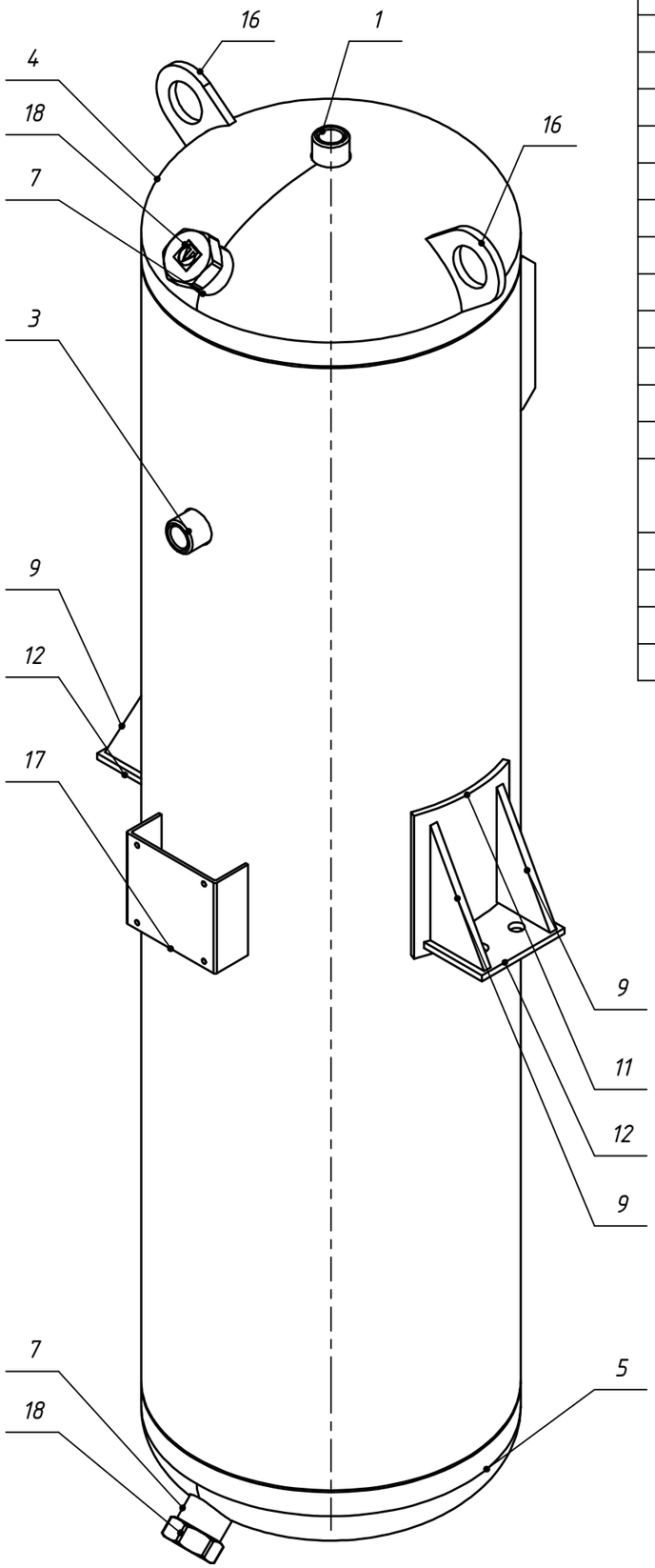

№ поз.	Обозначение	Наименование	Материал	Кол.	Ед.изм.	Итого, ед. изм.	Масса
1	2604.00.00.00.01	Бобышка 1/2"	Ст20, Резьба внутренняя, G=1/2"	1	1	1	0,10 кг
2	2604.00.00.00.02	Бобышка 3/4"	Ст20, Резьба внутренняя, G=3/4"	1	1	1	0,468 кг
3	2604.00.00.00.03	Бобышка под манометр 1/2"	Ст20, Резьба внутренняя, G=1/2"	1	1	1	0,1 кг
4	2604.00.00.00.04	Днище верхнее	Днище 325 — 8 ГОСТ 6533—78 (верхнее)	1	1	1	7,931 кг
5	2604.00.00.00.05	Днище нижнее	Днище 325 — 8 ГОСТ 6533—78 (нижнее)	1	1	1	7,855 кг
6	2604.00.00.00.06	Обечайка, L=1176 мм	Труба 325 х 6 , ГОСТ 10704, Ст09Г2С	1	1	1	55,467 кг
7	2604.00.00.00.07	Горловина	Труба 42,3х3,2 ГОСТ 3262-75, L=50	2	50	100	0,1 кг
8	2604.00.00.00.08	Кронштейн 1	Лист Б-ПН-8х1500х6000 ГОСТ 19903-74, Ст3сп	1	1	1	0,092 кг
9	2604.00.00.00.09	Ребро	Лист Б-ПН-8х1500х6000 ГОСТ 19903-74, Ст3сп	4	1	4	0,031 кг
10	2604.00.00.00.10	Пластина 1	Лист Б-ПН-6х1500х6000 ГОСТ 19903-74, Ст3сп	1	1	1	0,490 кг
11	2604.00.00.00.11	Пластина 2	Лист Б-ПН-6х1500х6000 ГОСТ 19903-74, Ст3сп	2	1	2	0,816 кг
12	2604.00.00.00.12	Пластина 3	Лист Б-ПН-6х1500х6000 ГОСТ 19903-74, Ст3сп	2	1	2	0,292 кг
13	2604.00.00.00.13	Кольцо с крестом, D=232 мм	Лист Б-ПН-3х1500х6000 ГОСТ 19903-74, Ст3сп	4	1	4	0,207 кг
14	2604.00.00.00.14	Перфоированный лист D=232 мм	Лист перфорированный оцинкованный Rv 1,5-2,8 толщиной 0,8 мм	4	1	4	0,034 кг
15	2604.00.00.00.15	Сетка нержавеющая D=232 мм	2-04-025 12Х18Н9Т ГОСТ 3826-82	4	1	4	0,169 кг
16	2604.00.00.00.16	Ухо строповочное	Лист Б-ПН-8х1500х6000 ГОСТ 19903-74, Ст3сп	2	1	2	0,190 кг
17	2604.00.00.00.17	Скоба под шильдик	Лист Б-ПН-3х1500х6000 ГОСТ 19903-74, Ст3сп	1	1	1	0,405 кг
18			Заглушка резьбовая VTr.590.N.0007 1 1/4"	2	1	2	0,113 кг

Таблица штуцеров

Обозначение	Наименование	Кол.	Проход условный Ду, мм	Давление условное Ру, МПа	Тип уплотнительной поверхности
А	Вход	1	20	1,0	Внутр. резьба 3/4"
Б	Выход	1	15	1,0	Внутр. резьба 1/2"
В	Для манометра	1	15	1,0	Внутр. резьба 1/2"
Г	Для засыпки адсорбента	1	32	1,0	Нар. резьба 1 1/4"
Д	Для высыпания адсорбента	1	32	1,0	Нар. резьба 1 1/4"

Перв. примен.

Справ. №

Подп. и дата

Инв. № дубл.

Взам. инв. №

Подп. и дата

Инв. № подл. 2604.00.00.00.00СБ

Изм. Лист № докум. Подп. Дата

2604.00.00.00.00СБ

Лист 3

Копировал

Формат А3